brilumen®

www.brilumen.com

Lighting emotions!

MIRÓ

CEILING RECESSED

INDOOR LIGHTING
ILUMINAÇÃO DE INTERIOR

MIRÓ
CEILING RECESSED

10W WATTAGE POTÊNCIA | 500mA CURRENT CORRENTE | CLASS III CLASSE III | IP44 | CRI >90 | 36°/60° | 82*82 mm | ON OFF TYPE | CE | 5 YEAR WARRANTY

Square, with white or black textured finish, the versatile Miró is undoubtedly a downlight that all architects and designers should put in their projects. This light fitting is available with 36° or 60° beam angle, has a colour rendering index higher than 90 and is made of a noble and resistant aluminium alloy. Miró can be purchased with the colour temperature 3000K or 4000K, has a luminous flux up to 761 lumens and is perfect to be installed at houses, apparel and shoe stores, hotels, galleries and museums.

Quadrangular, com acabamento em branco ou preto texturado, o versátil Miró é sem duvida um downlight que todos os arquitetos e designers deveriam colocar em muitos dos seus projetos. Esta luminária está disponível com o ângulo de feixe 36° ou 60°, tem um índice de reprodução cromática superior a 90 e é composta por uma liga de alumínio nobre e resistente. O Miró poderá ser adquirido com a temperatura da cor 3000K ou 4000K, tem um fluxo luminoso de até 761 lúmenes e é perfeito para ser instalado em residências, lojas de roupa, sapatarias, hotéis, galerias e museus.

MIRÓ . 10W. 3000K . 36°

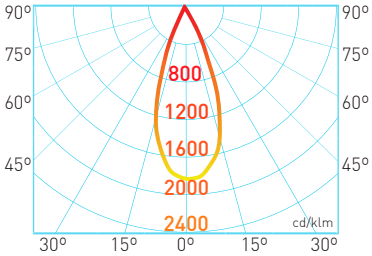

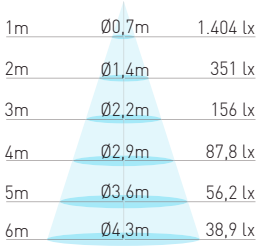

brilumen

©2017 BRILUMEN ALL RIGHTS RESERVED

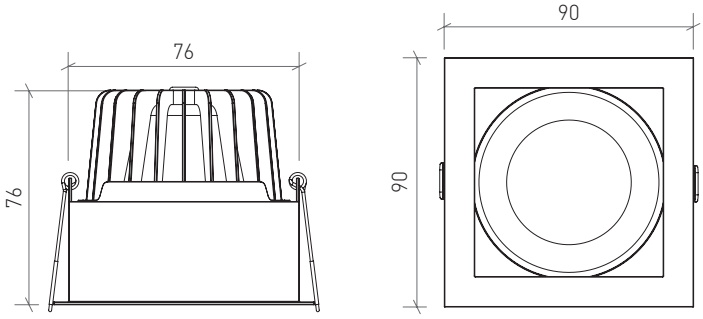

ORDER OPTIONS
OPÇÕES DE ENCOMENDA

DI 0-10V | DALI | PUSH
ON REQUEST: Dimmable options
SOB PEDIDO: Opções dimáveis

PRODUCT CODE	POWER	BEAM ANGLE	CRI	CCT	LED LUMENS	LUMINAIRE LUMENS
328.90.36.30.FI	10 W	36º	> 90	3000K	870 lm	700 lm
328.90.36.40.FI	10 W	36º	> 90	4000K	911 lm	725 lm
328.90.60.30.FI	10 W	60º	> 90	3000K	870 lm	740 lm
328.90.60.40.FI	10 W	60º	> 90	4000K	911 lm	761 lm

.FI

FINISHING OPTIONS
OPÇÕES DE ACABAMENTO

Please change .FI by one of the following options.
Por favor altere .FI por uma das seguintes opções.

1º suffix : TW RAL9003 TB RAL9017

TWB Textured white exterior / Textured black interior
Exterior em branco texturado / Interior em preto texturado

NORTE 2020 PROGRAMA OPERACIONAL REGIONAL DO NORTE
PORTUGAL 2020
UNIÃO EUROPEIA
Fundo Europeu de Desenvolvimento Regional