DESCRIÇÃO

A gama de Iluminação de Exterior desenvolvida pela Brilumen assenta essencialmente em produtos diferenciados, de qualidade e com índices de proteção e estanqueidade elevados, e a iluminação para pavimento não é exceção. De forma a concluir a iluminação do espaço exterior de forma perfeita, a escolha dos projetores de pavimento – Lunen, Orion & Bennet – com IP65, trarão a harmonia ao local. NOTA: O Orion e o Bennet possuem uma tensão de 3 Volts, carecendo de driver externo para efetuar a ligação a 230 Volts, bem como da respetiva caixa estanque para preservar o índice IP dos produtos.

MONTAGEM	, Superfície
DISTRIBUIÇÃO DE LUZ	, Direta
FONTE DE ALIMENTAÇÃO	230V / 50/60 Hz
GARANTIA	, 2 Anos
ACABAMENTO	, Alumínio Escovado
CONTROLO	, ON/OFF

CARATERÍSTICAS DO LED

EFICIÊNCIA LUMINOSA	UP TO 92 lm/W
CRI	, CRI→85
VIDA ÚTIL	, 50.000 Horas
STEPS MACADAM	, 4 Steps MacAdam
LUMEN MAINTENANCE	, L90/B50
RISCO FOTOBIOLÓGICO	, RG0

DESENHO TÉCNICO

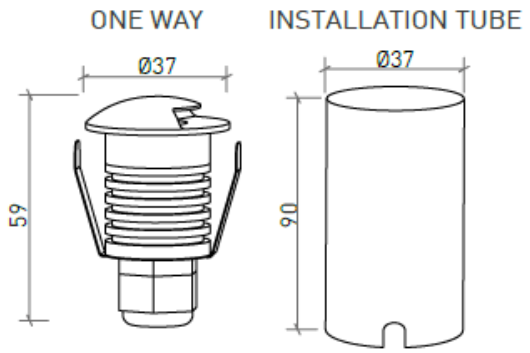

ICONOGRAFIA

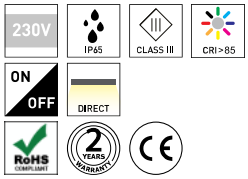

CRI>85

BENNET ONE WAY 1W
TABELA DE PRODUTO E ESPECIFICAÇÕES TÉCNICAS - CRI→85

COMPRIMENTO	POTÊNCIA	ACABAMENTO	CONTROLO	ÂNGULO	LED LUMENS	LUMENS LUM.	TEMP. COR	CÓDIGO
37	1	BAL	NF	70ºH/10ºV	92	26	3000K	600.85.70.30.FI
37	1	BAL	NF	70ºH/10ºV	101	29	4000K	600.85.70.40.FI

SELECIONE A OPÇÃO PREFERIDA

CONTROLO	XX	ACABAMENTO	FI
ON/OFF	NF	Alumínio Escovado	BAL

ACESSÓRIOS

Caixa Estanque	SEM TITULO -
Caixa Estanque	4080-1030

Bucim de Saída	SEM TITULO -
Bucim de Saída	4080-1031

Tampa para Caixa Estanque	SEM TITULO -
Tampa para Caixa Estanque	4080-1033

LED Driver 6W 350mA	SEM TITULO -
LED Driver 6W 350mA	8015-0224

LED Driver 350mA	SEM TITULO -
LED Driver 350mA	8015-0226