DESCRIÇÃO

Un círculo es el reflejo de la eternidad, no tiene principio ni fin. Brilumen presenta con orgullo una nueva línea de luminarias LED circulares. Con una garantía de 5 años, Helius está diseñado e inspirado para ofrecer una luz ambiental completa con un difusor y perfil sin costuras. Con un controlador interno, diferentes potencias, diámetros y tipos de ubicación, estos perfiles circulares se pueden aplicar fácilmente en numerosos lugares, como tiendas, cines, museos, galerías, hoteles, restaurantes, oficinas, salas de reuniones o de espera, etc. El perfil circular, Olympia también se puede configurar con las opciones ON-OFF, DALI y CASAMBI. Otras opciones ajustables también están disponibles bajo pedido. Brilumen pone a disposición los archivos IES y LDT de estos perfiles LED para llevar a cabo proyectos en DIALux, y también proporciona asistencia técnica durante el estudio de iluminación.

MONTAJE	Suspendida
DISTRIBUCIÓN DE LUZ	Directa
FUENTE DE ALIMENTACIÓN	220-230V / 50/60 Hz, 220-230V / 50-60 Hz
GARANTÍA	5 Años
ACABADO	Negro texturizado, Plata con textura, Blanco texturizado
CONTROL	DALI / Switch Dim, ON/OFF

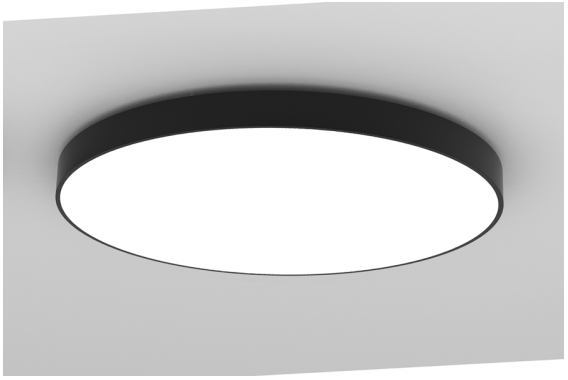

CARACTERÍSTICAS DEL LED

EFICIENCIA LUMINOSA	UP TO 194 lm/W
CRI	CRI→80
VIDA ÚTIL	40.000 Horas Tp 55°
STEPS MACADAM	3 Steps MacAdam
LUMEN MAINTENANCE	L90/F10
RIESGO FOTOBIOLÓGICO	RG0

DISEÑO TÉCNICO

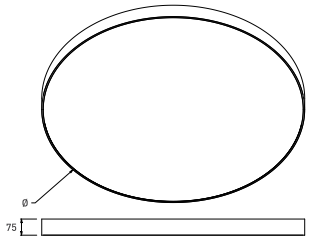

ICONOGRAFÍA

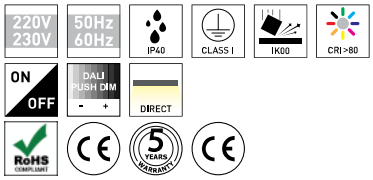

HELIUS SUPERFICIE
TABLA DE PRODUCTOS Y ESPECIFICACIONES TÉCNICAS - ÓPALO

DIÁMETRO	POTENCIA	ACABADO	TEMP. COLOR	CONTROL TIPO	LED LUMENS	LUMENS LUM.	CÓDIGO
400	17	TB, TS, TW	3000K	DA, NF	3060	2598	191XX.04O9.8CT.FI
400	17	TB, TS, TW	4000K	DA, NF	3200	2717	191XX.04O9.8CT.FI
600	29	TB, TS, TW	3000K	DA, NF	5120	4363	191XX.06O9.8CT.FI
600	29	TB, TS, TW	4000K	DA, NF	5400	4601	191XX.06O9.8CT.FI
900	57	TB, TS, TW	3000K	DA, NF	10320	8659	191XX.09O9.8CT.FI
900	57	TB, TS, TW	4000K	DA, NF	10880	9129	191XX.09O9.8CT.FI
1100	102	TB, TS, TW	3000K	DA, NF	18640	15695	191XX.11O9.8CT.FI
1100	102	TB, TS, TW	4000K	DA, NF	19600	16504	191XX.11O9.8CT.FI

SELECCIONA TU OPCIÓN PREFERIDA

CONTROL TIPO	XX
DALI / Switch Dim	DA
ON/OFF	NF

TEMP. COLOR	CT
3000K	30
4000K	40

ACABADO	FI
Negro texturizado	TB
Plata con textura	TS
Blanco texturizado	TW

HELIUS SUPERFICIE
TABLA DE PRODUCTOS Y ESPECIFICACIONES TÉCNICAS - PRISMÁTICO

DIÁMETRO	POTENCIA	ACABADO	TEMP. COLOR	CONTROL TIPO	LED LUMENS	LUMENS LUM.	CÓDIGO
400	17	TB, TS, TW	3000K	DA, NF	3060	2629	191XX.04P8.8CT.FI
400	17	TB, TS, TW	4000K	DA, NF	3200	2750	191XX.04P8.8CT.FI
600	29	TB, TS, TW	3000K	DA, NF	5120	4392	191XX.06P8.8CT.FI
600	29	TB, TS, TW	4000K	DA, NF	5400	4633	191XX.06P8.8CT.FI
900	57	TB, TS, TW	3000K	DA, NF	10320	8806	191XX.09P8.8CT.FI
900	57	TB, TS, TW	4000K	DA, NF	10880	9284	191XX.09P8.8CT.FI
1100	102	TB, TS, TW	3000K	DA, NF	18640	15848	191XX.11P8.8CT.FI
1100	102	TB, TS, TW	4000K	DA, NF	19600	16664	191XX.11P8.8CT.FI

SELECCIONA TU OPCIÓN PREFERIDA

CONTROL TIPO	XX
DALI / Switch Dim	DA
ON/OFF	NF

TEMP. COLOR	CT
3000K	30
4000K	40

ACABADO	FI
Negro texturizado	TB
Plata con textura	TS
Blanco texturizado	TW

ACCESORIOS

CASAMBI - DALI Interface	CASAMBI
CASAMBI - DALI Interface	8030-2590

DATOS FOTOMÉTRICOS

DIAGRAMA POLAR Y FLUJO LUMINOSO - LENTE ÓPALO

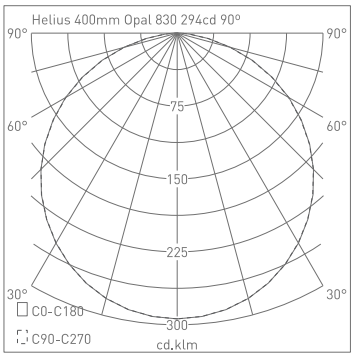

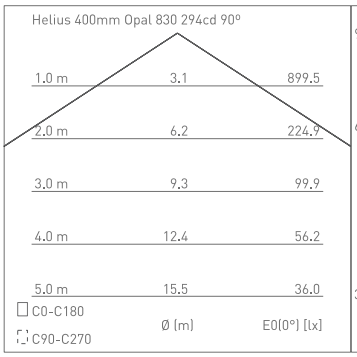

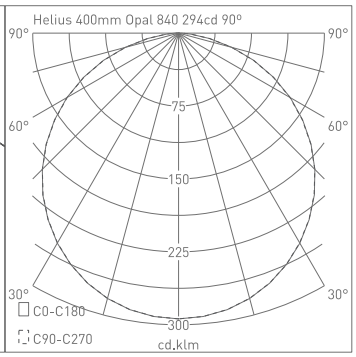

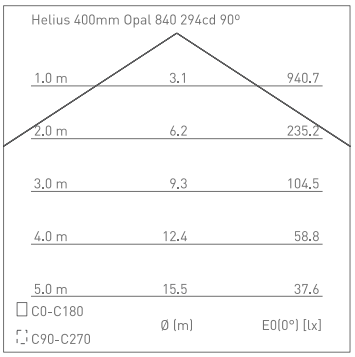

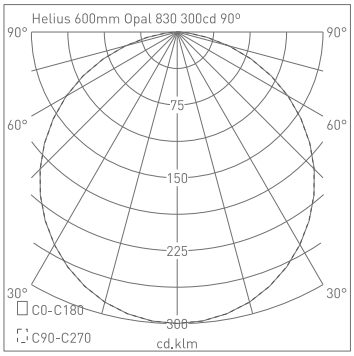

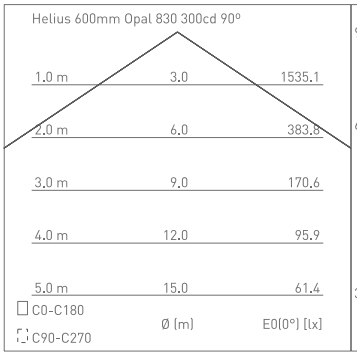

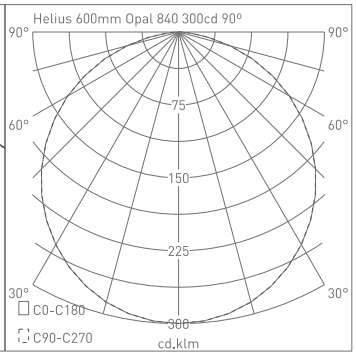

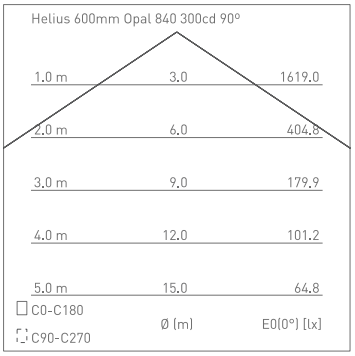

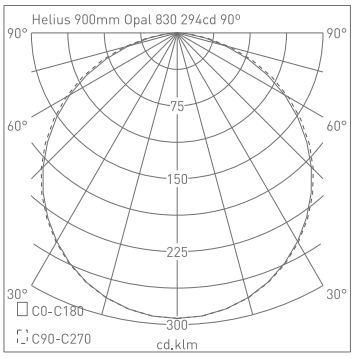

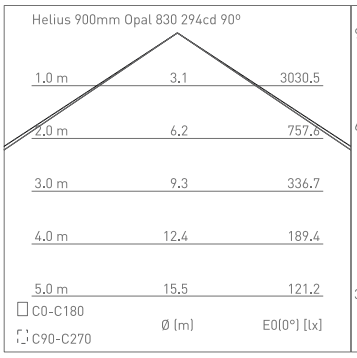

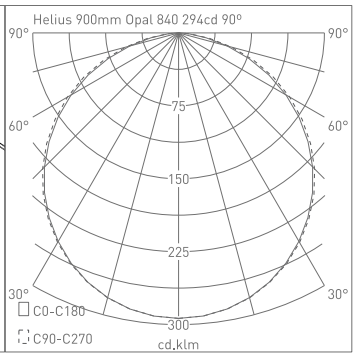

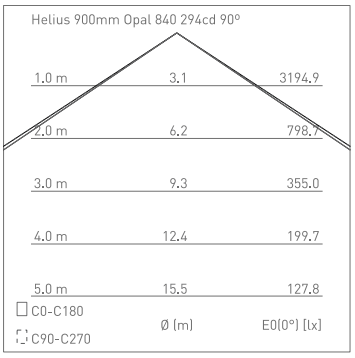

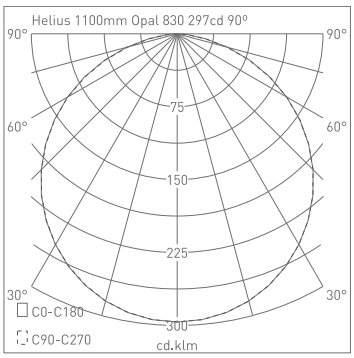

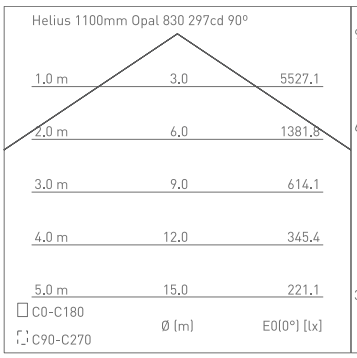

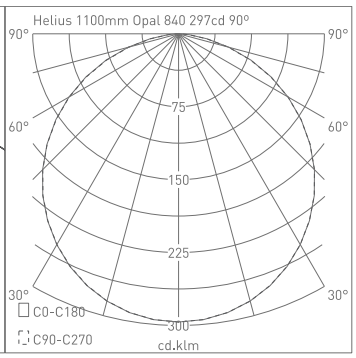

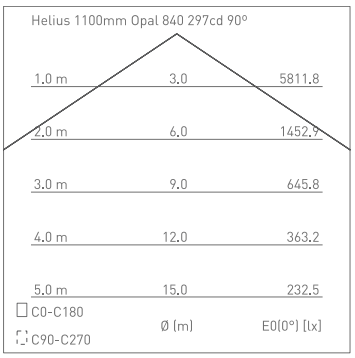

DATOS FOTOMÉTRICOS
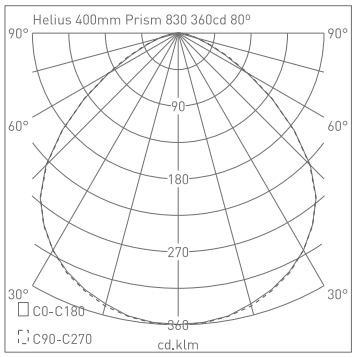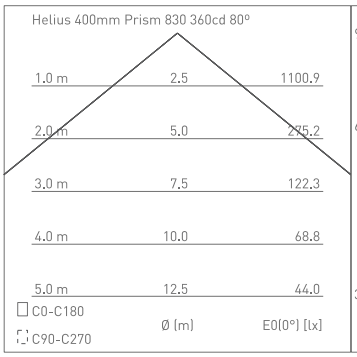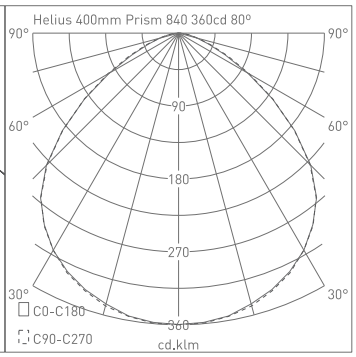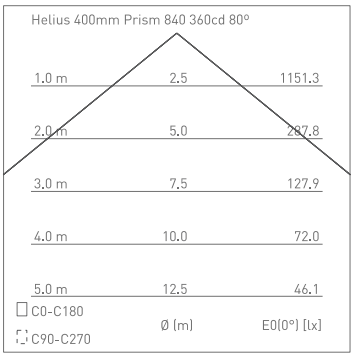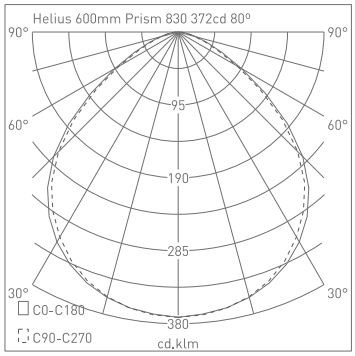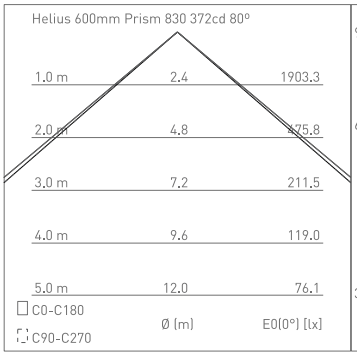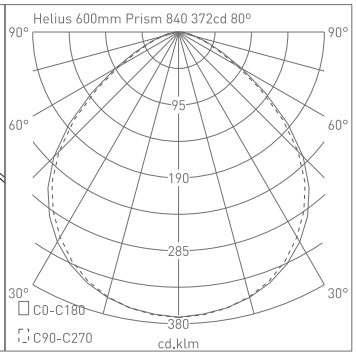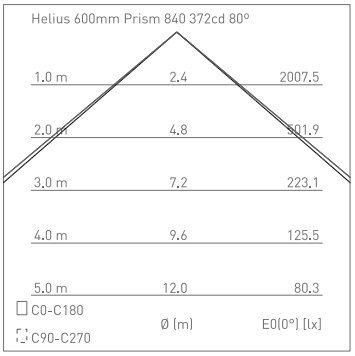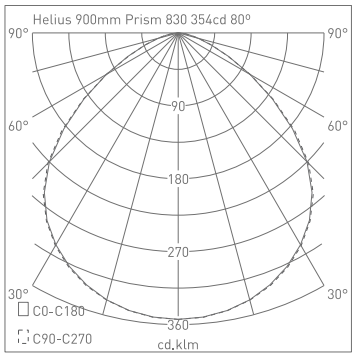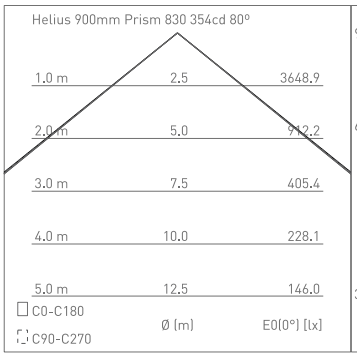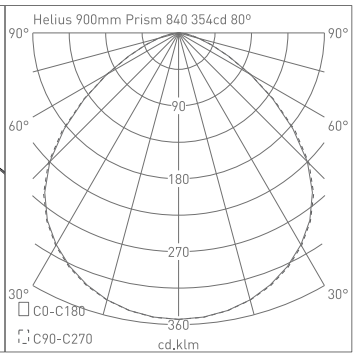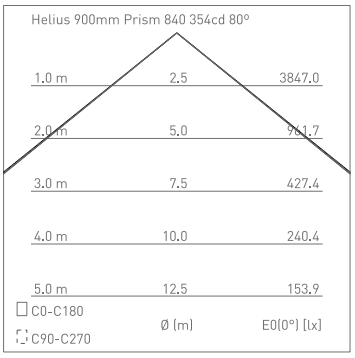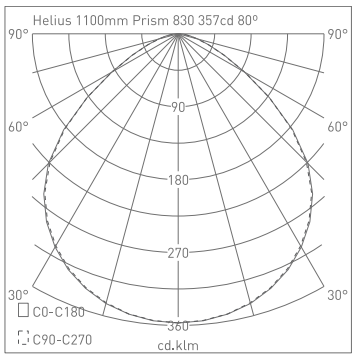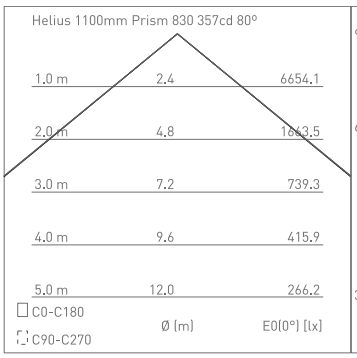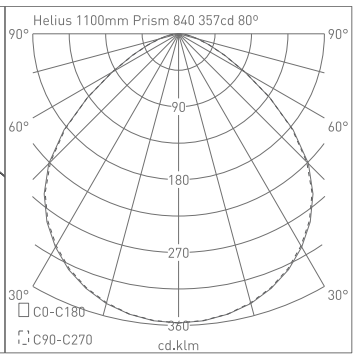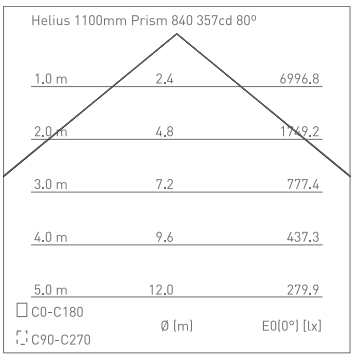
DIAGRAMA POLAR Y FLUJO LUMINOSO - LENTE PRISMÁTICO