DESCRIÇÃO

La luminaria Oris SlimPro Wall viene como complemento a la gama ORIS SlimPro, para su aplicación en la pared. Las reducidas dimensiones de tan solo 26 mm de ancho hacen que esta luminaria de aluminio sea delgada y distintiva y una buena opción para la aplicación en la pared en espacios refinados, donde la iluminación es discreta, pero eficiente y con un alto CRI.

MONTAJE	Superficie
DISTRIBUCIÓN DE LUZ	Directa
FUENTE DE ALIMENTACIÓN	220-230V / 50-60 Hz
GARANTÍA	5 Años
ACABADO	Blanco texturizado, Negro texturizado, Plata con textura
CONTROL	CASAMBI, DALI / Switch Dim, ON/OFF

CARACTERÍSTICAS DEL LED

EFICIENCIA LUMINOSA	UP TO 201 lm/W
CRI	CRI→90
VIDA ÚTIL	50.000 Horas
STEPS MACADAM	3 Steps MacAdam
LUMEN MAINTENANCE	L90/B50
RIESGO FOTOBIOLÓGICO	RG1

DISEÑO TÉCNICO

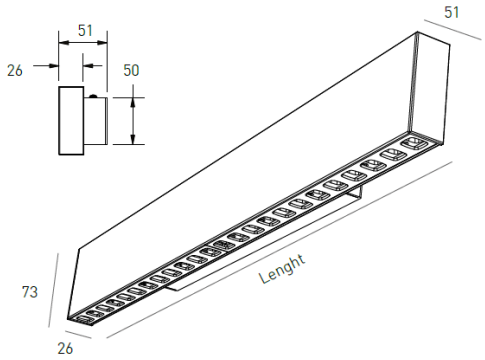

ICONOGRAFÍA

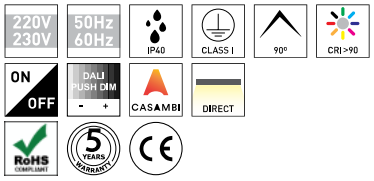

CRI>90

ORIS PARED OPAL. + OPAL.
TABLA DE PRODUCTOS Y ESPECIFICACIONES TÉCNICAS - CRI→90

LONGITUD	POTENCIA	ACABADO	TEMP. COLOR	CONTROL TIPO	LED LUMENS	LUMENS LUM.	CÓDIGO
570	21.5	TB, TS, TW	3000K	CS, DA, NF	4204	2943	5297XX.0509.930.FI
570	21.5	TB, TS, TW	4000K	CS, DA, NF	4311	3018	5297XX.0509.940.FI
850	32.2	TB, TS, TW	3000K	CS, DA, NF	6306	4414	5297XX.0809.930.FI
850	32.2	TB, TS, TW	4000K	CS, DA, NF	6467	4527	5297XX.0809.940.FI
1130	42.9	TB, TS, TW	3000K	CS, DA, NF	8408	5886	5297XX.1109.930.FI
1130	42.9	TB, TS, TW	4000K	CS, DA, NF	8623	6036	5297XX.1109.940.FI

SELECCIONA TU OPCIÓN PREFERIDA

CONTROL TIPO	XX
CASAMBI	CS
DALI / Switch Dim	DA
ON/OFF	NF

TEMP. COLOR	CT
3000K	30
4000K	40

ACABADO	FI
Negro texturizado	TB
Plata con textura	TS
Blanco texturizado	TW